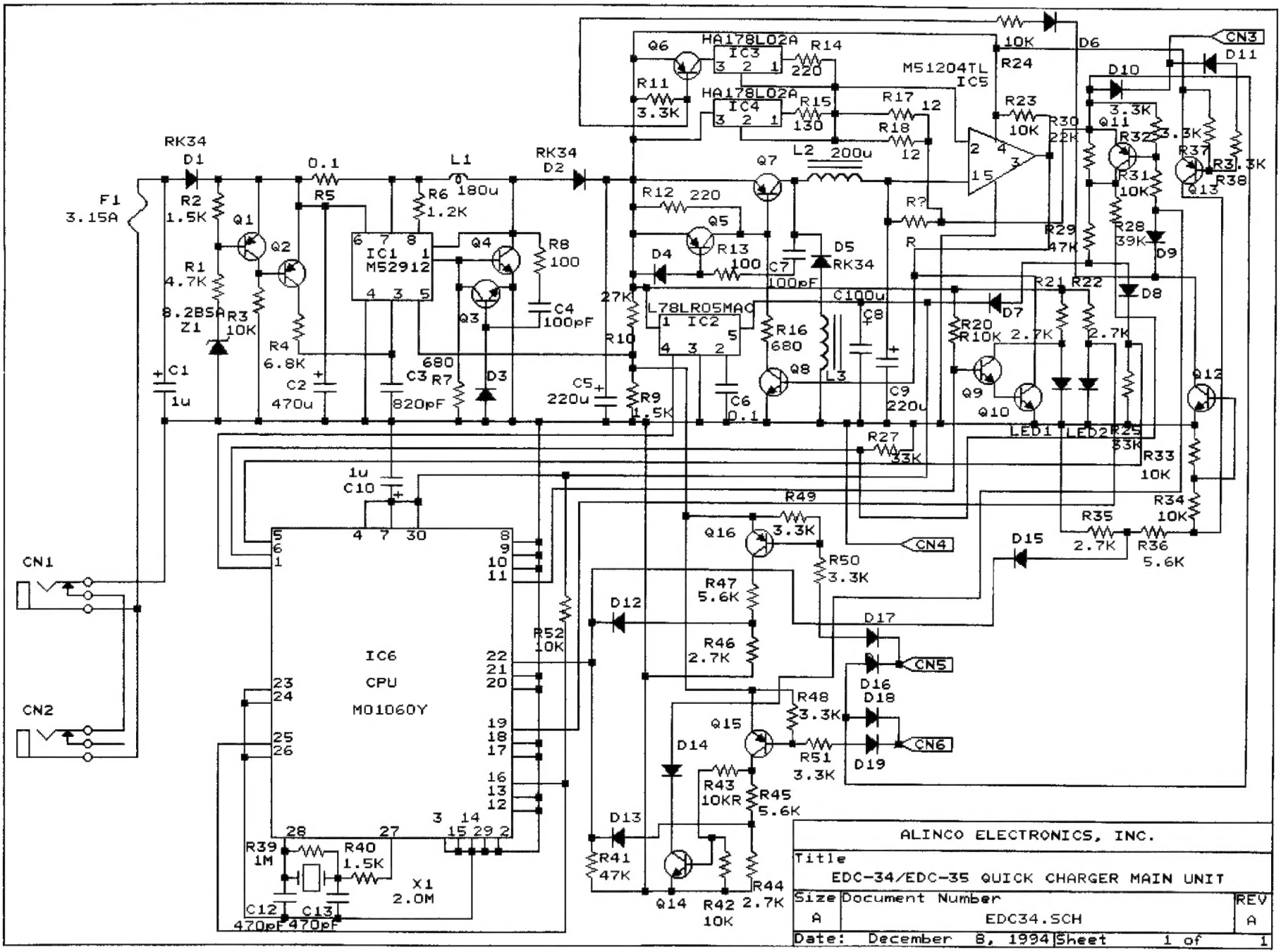
F1
3.15A
RK34
D1
R2
1.5K
Q1
Q2
R1
4.7K
8.2B5A
Z1
R3
10K
R4
6.8K
C1
1u
0.1
R5
C2
470u
IC1
M52912
R6
1.2K
L1
180u
C3
680
820pF
R7
D3
Q3
Q4
R8
100
C4
100pF
RK34
D2
C5
220u
R9
1.5K
27K
R10
R12
220
Q5
D4
R13
100
Q6
HA178L02A
IC3
R14
220
R11
3.3K
HA178L02A
IC4
R15
130
Q7
L2
200u
C7
100pF
D5
RK34
L78LR05MAC
IC2
C6
0.1
R16
680
Q8
L3
C100u
C8
C9
220u
R?
R
M51204TL
IC5
R17
12
R18
12
R24
10K
R23
10K
R30
22K
D6
D10
D11
CN3
Q11
3.3K
R32
3.3K
R37
3.3K
R3
3.3K
R38
Q13
R31
10K
R28
39K
D9
R29
47K
D7
R21
R22
D8
R20
10K
2.7K
2.7K
Q9
Q10
Q12
LED1
LED2
R25
33K
R33
10K
R34
10K
R35
2.7K
R36
5.6K
D15
R27
33K
1u
C10
R49
3.3K
Q16
CN4
R50
3.3K
R47
5.6K
R46
2.7K
D12
D17
D16
CN5
D18
R48
3.3K
Q15
R51
3.3K
D19
CN6
D14
R43
10KR
R45
5.6K
D13
R41
47K
Q14
R42
10K
R44
2.7K
R52
10K
CN1
CN2
IC6
CPU
M01060Y
R39
1M
R40
1.5K
X1
2.0M
C12
470pF
C13
470pF
ALINCO ELECTRONICS, INC.
Title
EDC-34/EDC-35 QUICK CHARGER MAIN UNIT
Size
A
Document Number
EDC34.SCH
REV
A
Date: December 8, 1994
Sheet 1 of 1